図１　KUP-10

本体、ハンドル

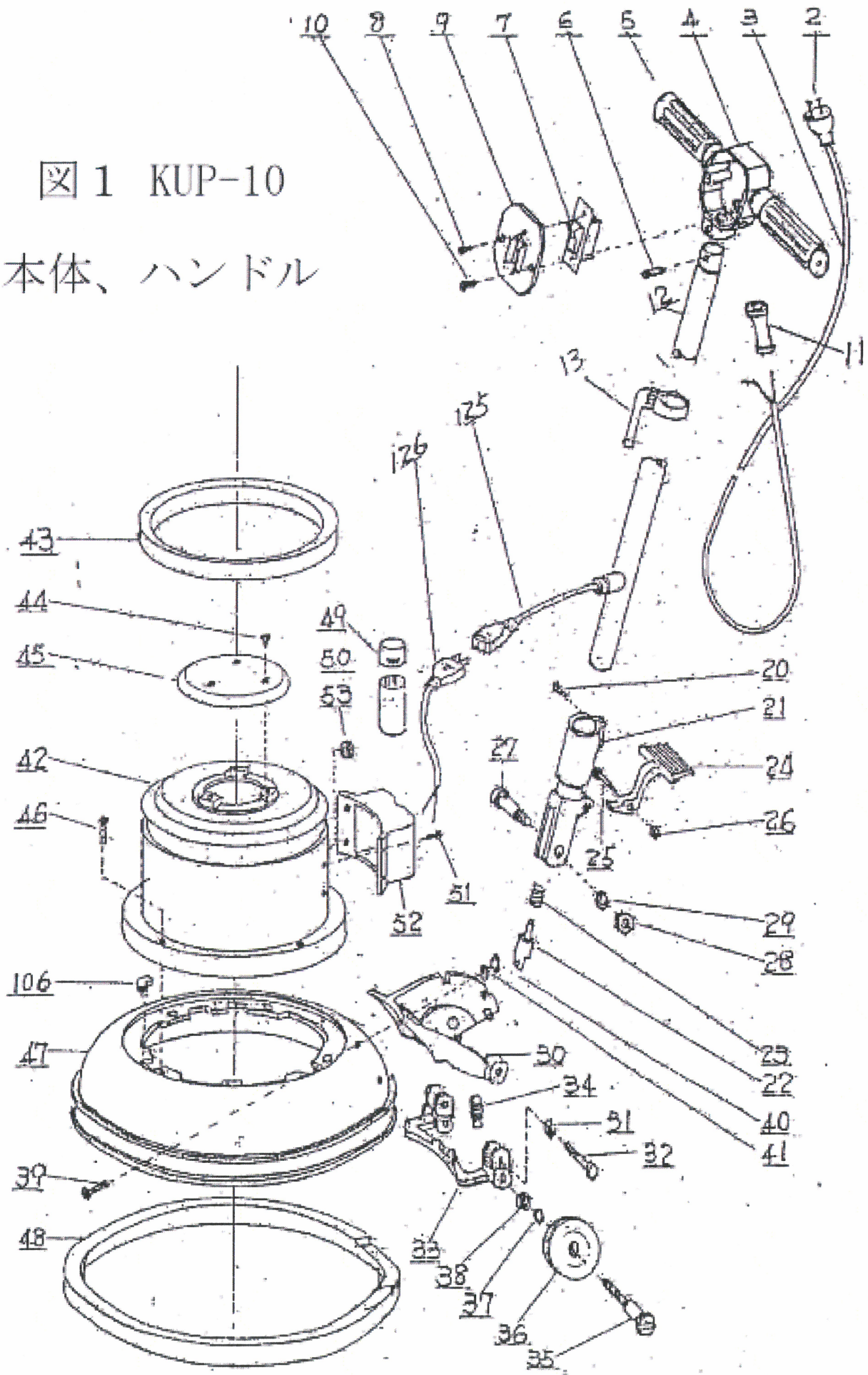
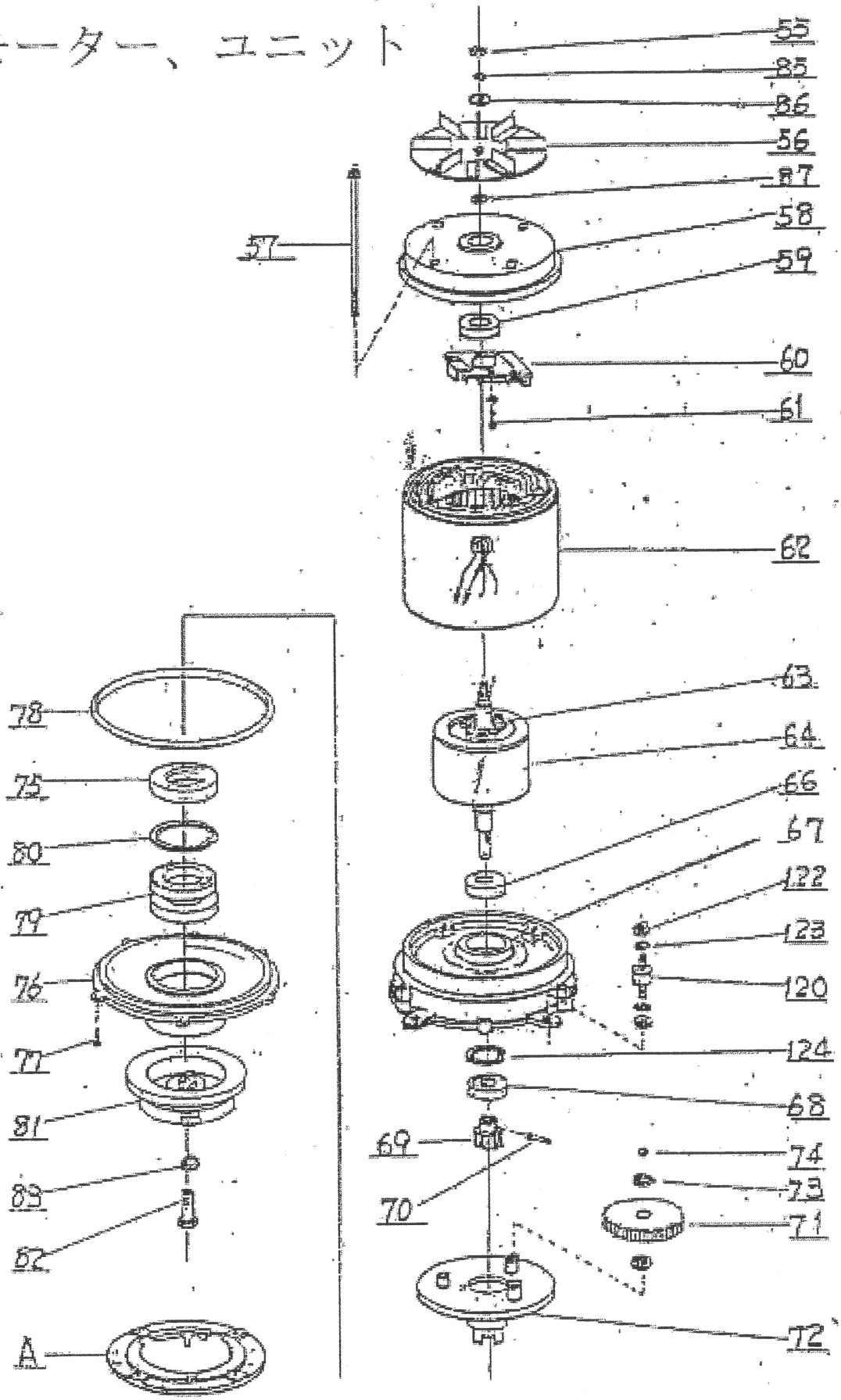


図 2 KUP-10

モーター、ユニット



〒340-0022 埼玉県草加市瀬崎町631
株式会社 キ ク チ
TEL048－922－5457
FAX048－927－6505

ＫＵＰ-10部品価格表

番号	品名	個数
2	プラグ	1
3	コード（13m）	1
4	スイッチボックス	1
5	ゴム握り	2
6	テーパーピン	1
7	スイッチ･取付ネジ付	1
8	(スイッチ取付ネジ)	2
9	スイッチボックスふた	1
10	スイッチボックス取付ネジ	2
11	ゴムスリーブ	1
12	ハンドルパイプ	1
13	コード掛け	1
20	パイプ締付ネジ	2
21	ハンドルヨーク	1
22	ハンドルセットピン	1
23	セットスプリング	1
24	ペタル	1
25	ペタル取付ネジ	1
26	ペタル取付ナット	1
27	ハンドル取付ピン	1
28	ハンドル取付ナット	1
29	ハンドル取付座金	1
30	ブラケット	1
31	レバー取付ナット	2
	レバー取付座金	2
32	レバー取付ボルト	2
33	レバー	1
34	引張スプリング	2
35	車軸	2
36	車輪	2
37	車軸座金	2
38	車軸ナット	2
39	ブラケット取付ボルト	4
40	ブラケット取付ナット	4
41	ブラケット取付座金	4
42	外カバー	1
43	外カバーハンド	1
44	上皿取付ネジ	3
45	上皿	1
46	外カバー取付ネジ	4
47	フレーム	1

ＫＵＰ-10部品価格表

番号	品名	個数
48	フレームバンド	1
(49)	コンデンサキャップ	
50	コンデンサキャップ付	1
51	コンデンサケース取付ネジ	4
52	コンデンサケース	1
53	ゴムブッシュ	2
54	ユニット取付ボルト	4
55	ロックナット	1
56	ファン	1
57	モーター組立ボルト	4
58	モーター上カバー	1
59	モーターベアリング	1
60	ガバナ固定子	1
61	ガバナ取付ネジ	2
62	ステーター	1
63	ガバナ回転子	1
64	ローター	1
65	シャフトピン	1
66	ギアケースベアリング	1
67	ギヤケース	1
68	シャフトオイルシール	1
69	ピニオンギヤー	1
70	ロールピン	1
71	中間ギヤー	2
72	回転板	1
73	中間軸座金	4
74	中間軸ストップリング	2
75	回転板オイルシール	1
76	ギヤケースカバー	1
77	ギヤケースカバー取付ネジ	6
78	ギヤケースパッキン	1
79	回転板ベアリング	2
80	回転板ストップリング	1
81	ブラシ取付金具(三爪)	1
81	ブラシ取付金具(四爪)	1
82	ブラシ取付金具ボルト	1
83	ブラシ取付金具座金	1
85	スプリングワッシャ	1
86	ファン座金	1
87	ファン中間座金	1
125	コネクタ付中通しコード	1

ＫＵＰ-10部品価格表

番号	品名	個数
126	コネクタ付モーターコード	1
	ギヤーオイル(容器代別)	1
A	ブラシプレート(三爪)	1
D	ブラシプレート(四爪)	1
	コードホルダー	1
	コード止めワッシャー	1
	ﾊﾝﾄﾞﾙﾖｰｸ完成品(20～29)	
	ﾌﾞﾗｹｯﾄ完成品(30～41)	